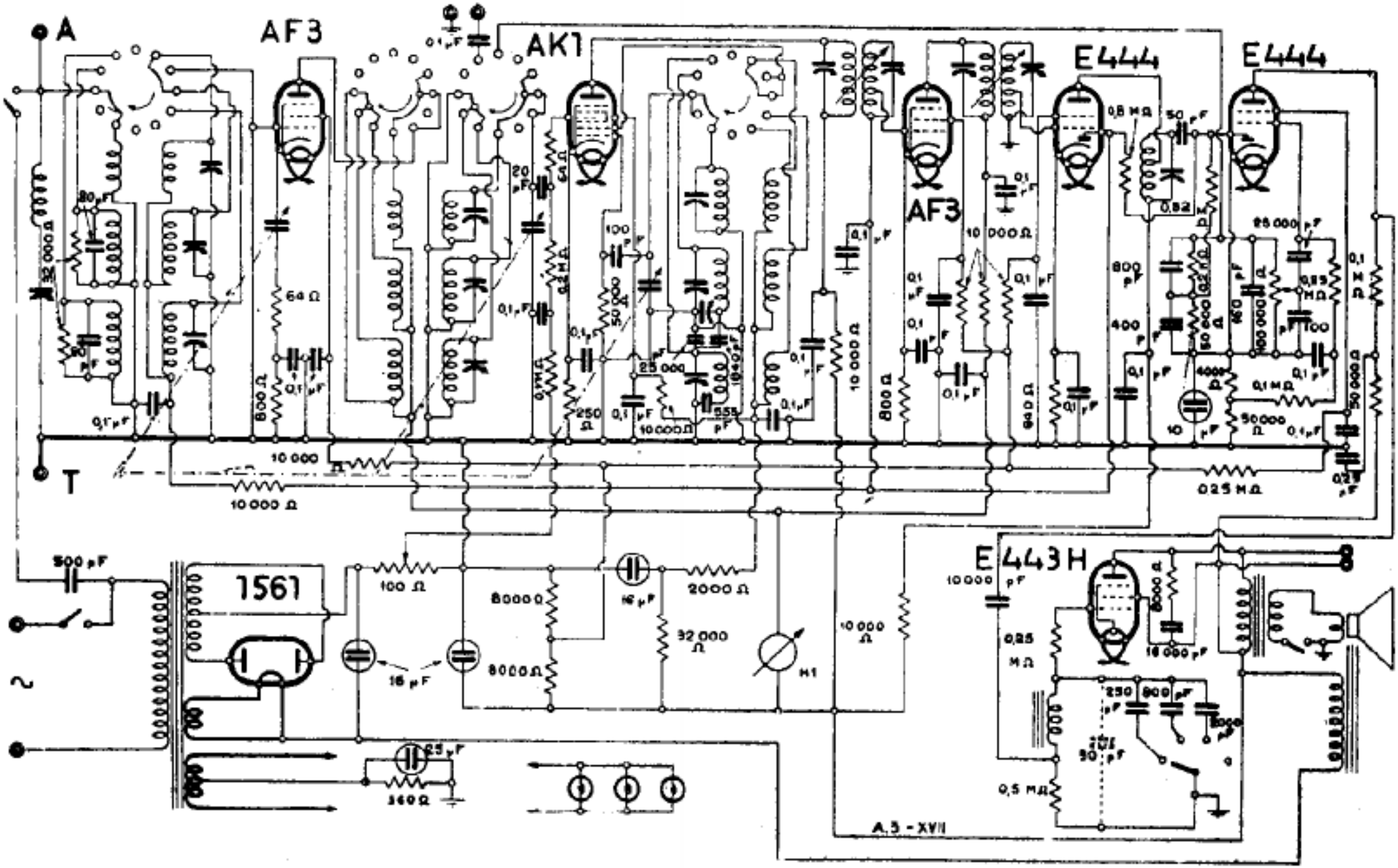

PHILIPS RADIO - MOD. « 532 A »